Huopakaton läpivienti | Genomföringar för papptak | Passthroughs for felt roofs | Durchgang für Filzdächer | Ouvertures pour toits en carton feutre | Pieslēguma elementi bituma jumtiem | Praėjimo elementai bituminių dangų stogams | Läbiviiguplaadid rullruberoidkatusele / XL | Průchody pro střechy s bitumenovou krytinou | Przejścia dachowe dla dachów krytych papą (pokryć bitumicznych) | Проходной элемент для битумной кровли

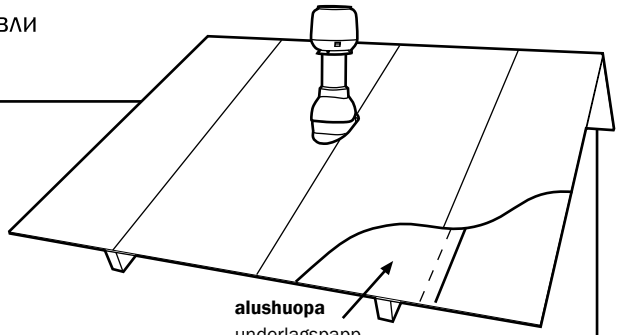

Asennus rullahuovalle

Montering på rullpapp
Installation on roll roofing material
Montage auf Bitumen-Bahnen
Installation du matériau de couverture par produit d'étanchéité
Montāža uz ruļļu materiāla jumtiem
Montavimas ant ruloninės dangos stogo
Rullmaterjalile paigaldamine
Instalace na bitumenovou krytinu
Montaż na pokryciu dachowym kładzionym w rolkach
Монтаж на рулонной кровле

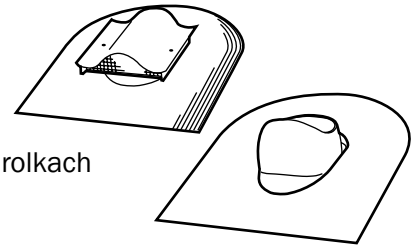

alushuopa
underlagspapp
underlay material
Schalungsbahn
Matériau du joint de rehaussement
Apakš klāja materiāls
Paklotas
aluskiht
Materiál podložky
Materiał podkładu
Подкладочный материал

1

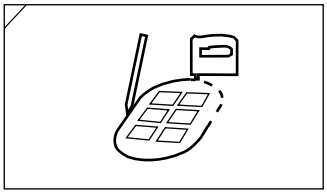

2

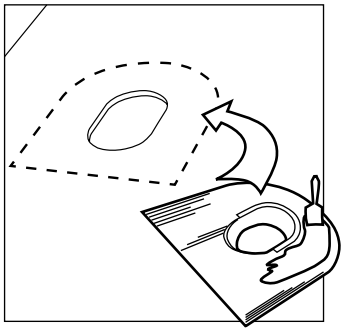

Läpivienti tiivistetään kumibitumilla
Genomföringen tätas med tätningsmassa
The passthrough is sealed with rubberised bitumen
Der Durchgang wird mit einem gummierten Bitumen adgedichtet
L'ouverture est étanchéifiée avec du bitume recouvert de caoutchouc
Vajadzīgo pusi noklāt ar bituma līmi
Praėjimo elementas patepamas bituminiais klijais
Läbiviiguplaat tihendatakse bituumenliimiga
Utěsněte průchod kaučukovým tmelem
Przejście dachowe jest uszczelniane gumowanym bitumem
Нижнюю сторону промазать битумным клеем

3

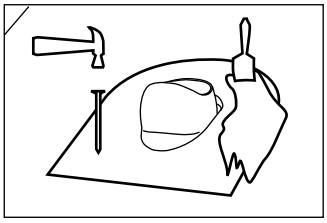

4

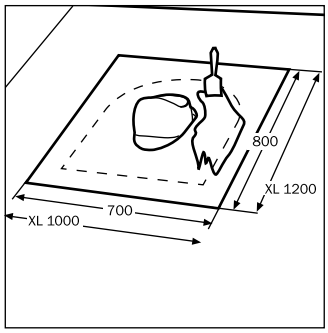

Asennetaan lisähuopa
Placera ytterligare papplager
Place additional felt layer
Fügen Sie den Filzabschnitt hinzu
Placer une couche de carton feutre supplémentaire
Ieklāt papildus jumta materiāla gabalu
Pritvirtinkite papildomą stogo dangos gabalą
Paigaldage veel üks materjalikiht
Položte další vrstvu krytiny
Połóż dodatkową warstwę papy
Установить дополнительный кусок кров. материала

5

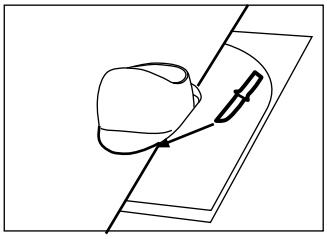

Leikataan huopa
Skär till pappen
Cut the felt
Schneiden Sie den Filz
Découper le carton feutre
Nogriezt gar ūdens novada piltuvi
Apipjaunama pagal praėjimo iškiliosios dalies formą
Lõigake parajaks
Odřízněte krytinu
Przetnij papę
Срезать впритык к вороту

6

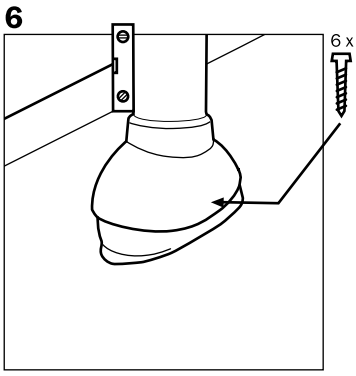

Asennetaan pystysuoraan vesivaa'an avulla
Montera vertikalt med hjälp av ett vattenpass
Mount vertically using a water-level
Mit Hilfe einer Wasserwaage vertikal montieren
Monter à la verticale à l'aide d'un niveau à eau
Uzstādīt vertikāli ar līmeņrāža palīdzību
Sumontuokite vertikaliai, naudodami gulsčiuką
Kasutage vesiloodi ja paigaldage vertikaalselt
Namontujte vodorovně, použijte přitom vodováhu
Zamocuj pionowo stosując wodowskaz (poziomice)
Установить вертикально с помощью уровня

Asennus palahuovalle / XL

Montering på shingeltak / XL
Installation on roofing panel / XL
Montage auf Shindeldach / XL
Installation du panneau de couverture par produit d'étanchéité / XL
Montāža uz bituma jumtiem / XL
Montavimas ant bituminių čerpelių stogo / XL
Paigaldamine kärgruberoidkatusele / XL
Instalace střešního panelu / XL
Montaż na pokryciu dachowym kładzionym w panelach / XL
Монтаж на битумной плитке / XL

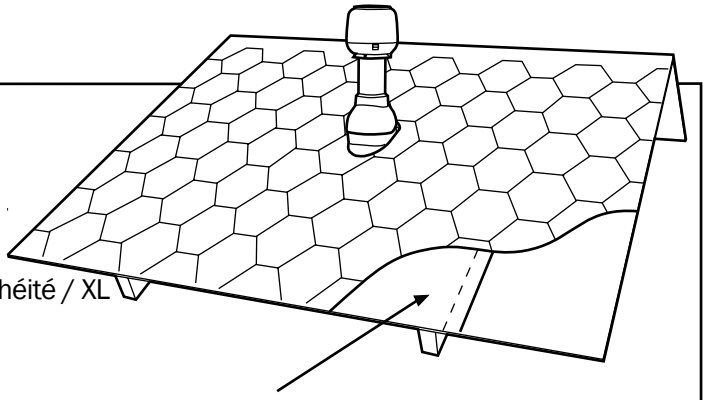

alushuopa | underlagspapp | underlay material | Schalungsbahn | Matériau du joint de rehaussement | Apakš klāja materiāls | Paklotas | aluskiht | Materiál podložky | Materiał podkładu | Подкладочный материал

1

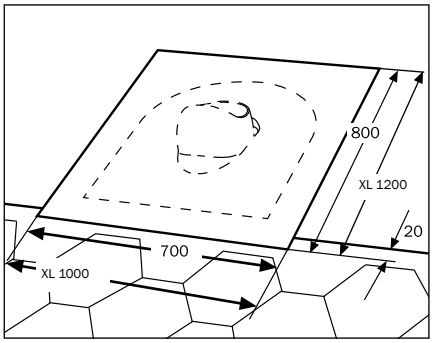

4

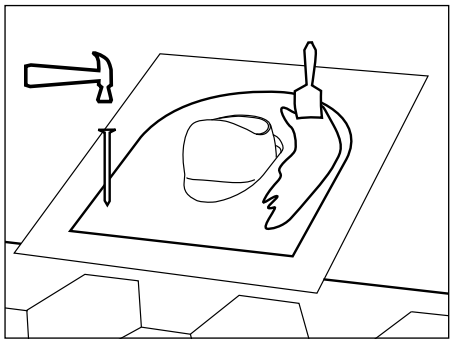

5

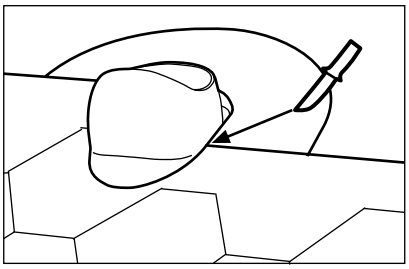

Leikataan palahuopa
Skär till pappen
Cut a felt strip
Schneiden Sie einen Filzstreifen
Découper une bande de carton feutre
Nogriezt gar ūdens novada piltuvi
Apipjaunama pagal praėjimo iškiliosios dalies formą.
Lõigake papist riba.
Odřízněte proužek krytiny
Wytnij taśmę z papy
Срезать впритык к вороту

2

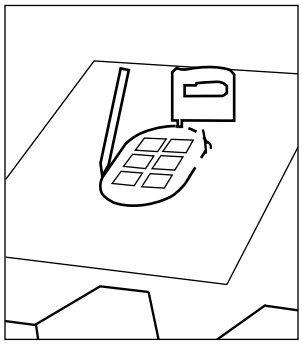

Asennetaan lisähuopa ja leikataan kattoon aukko sapluunan avulla.
Placera tilläggspapp och skär en öppning itaket med hjälp av en mall.
Place subsidiary roofing material and cut an opening in the roof using a templale.
Plazieren Sie unterstützendes Dachmaterial und schneiden Sie mittels einer Schablone eine Öffnung i das Dach.
Placer le matériau de couverture facultatif et découper une ouverture dans le toit à l'aide d'un modèle.
Leklāt papildus jumta materiāla gabalu un pēc šablona izgriezt caurumu jumtā
Pakloti papildomą dangos gabalą ir iškirpti dangoje kiaurymę pagal šabloną.
Paigaldage täiendav tükk katusekattematerjali ja lõigake šablooni abil paras ava.
Položte podpůrnou střešní vrstvu a pomocí šablony vyřízně te ve střeše otvor.
Połóż pomocnicze pokrycie dachu i wytnij otwór w dachu za pomocą szablonu.
Установить дополнительный кусок кровельного материала и вырезать в кровле отверстие по шаблону.

3

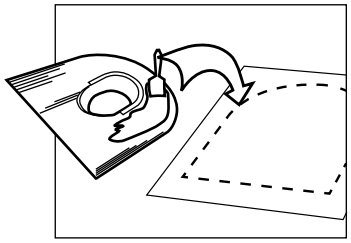

6

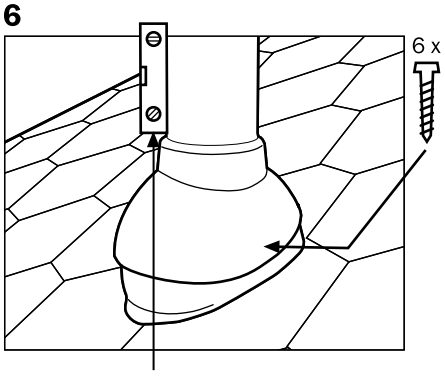

Läpivienti tiivistetään kumibitumilla.
Genomföringen tätas med tätningsmassa.
The pass-through is sealed with rubberised bitumen
Der Durchgang wird mit einem gummierten Bitumen abgedichtet
L'ouverture est étanchéifiée avec du bitume recouvert de caoutchouc
Vajadzīgo pusi noklāt ar bituma līmi
Praėjimo elementas priklijuojamas bituminiais klijais
Läbiviiguplaat tihendage bituumenliimiga.
Průduch utěsněte vulkanizujícím tmelem
Przejście dachowe jest uszczelniane gumowanym bitumem
Нижнюю сторону промазать битумным клеем

7

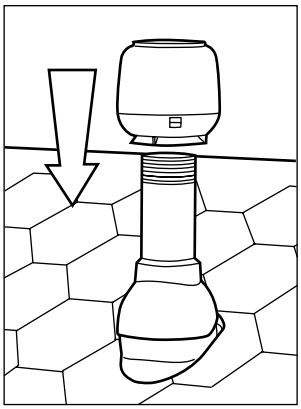

Asennetaan pystysuoraan vesivaa'an avulla
Montera vertikalt med hjälp av ett vattenpass
Mount vertically using a water-level
Mit Hilfe einer Wasserwaage vertikal montieren
Monter à la verticale à l'aide d'un niveau à eau
Uzstādīt vertikāli ar līmeņrāža palīdzību
Sumontuokite vertikaliai, naudodami gulsčiuką
Kasutage vesiloodi ja paigaldage vertikaalselt
Namontujte vodorovně, použijte přitom vodováhu
Zamocuj pionowo stosując wodowskaz (poziomice)
Установить вертикально с помощью уровня

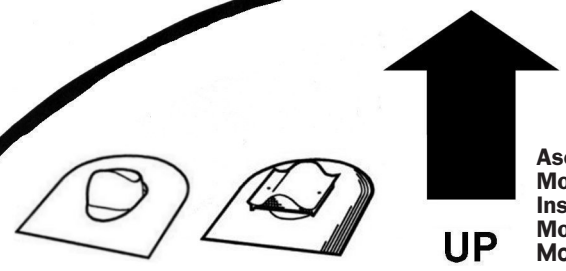

Asennus rullahuovalle
Montering på rullpapp
Installation on roll roofing material
Montage auf Bitumenbahnen
Монтаж на рулонный материал

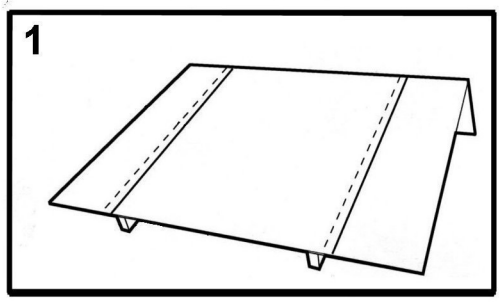

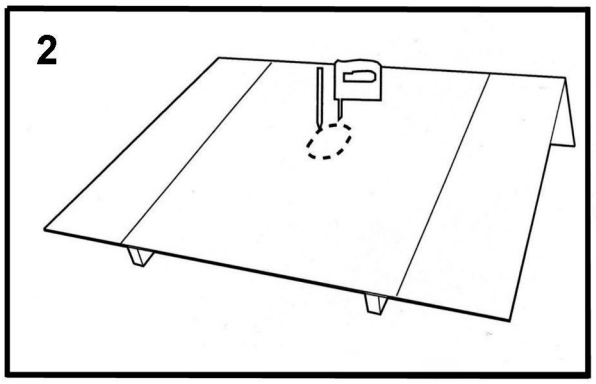

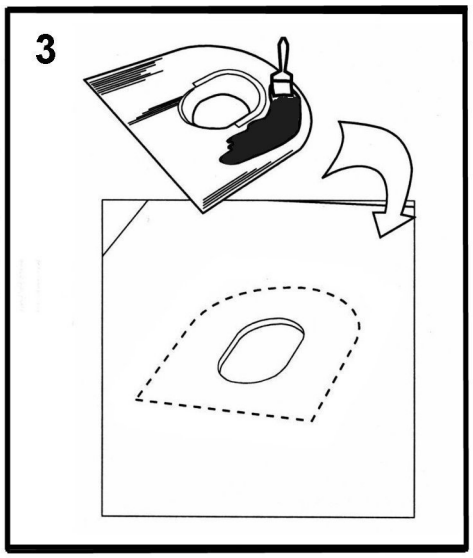

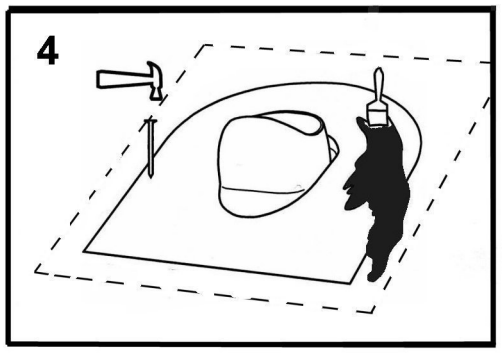

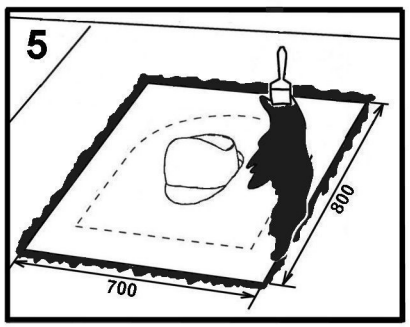

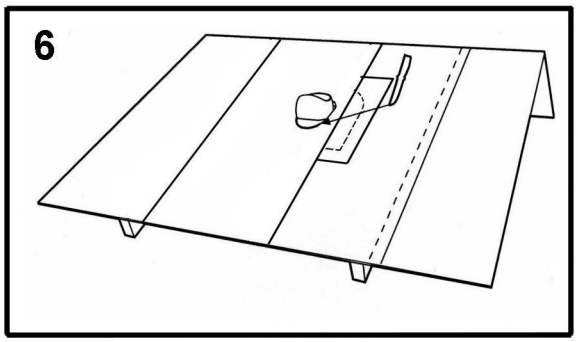

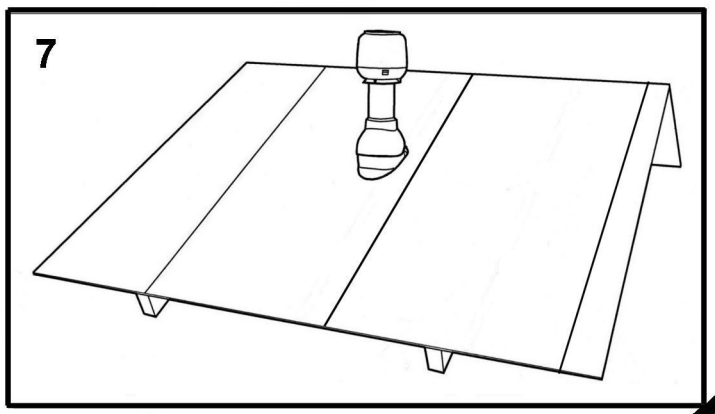

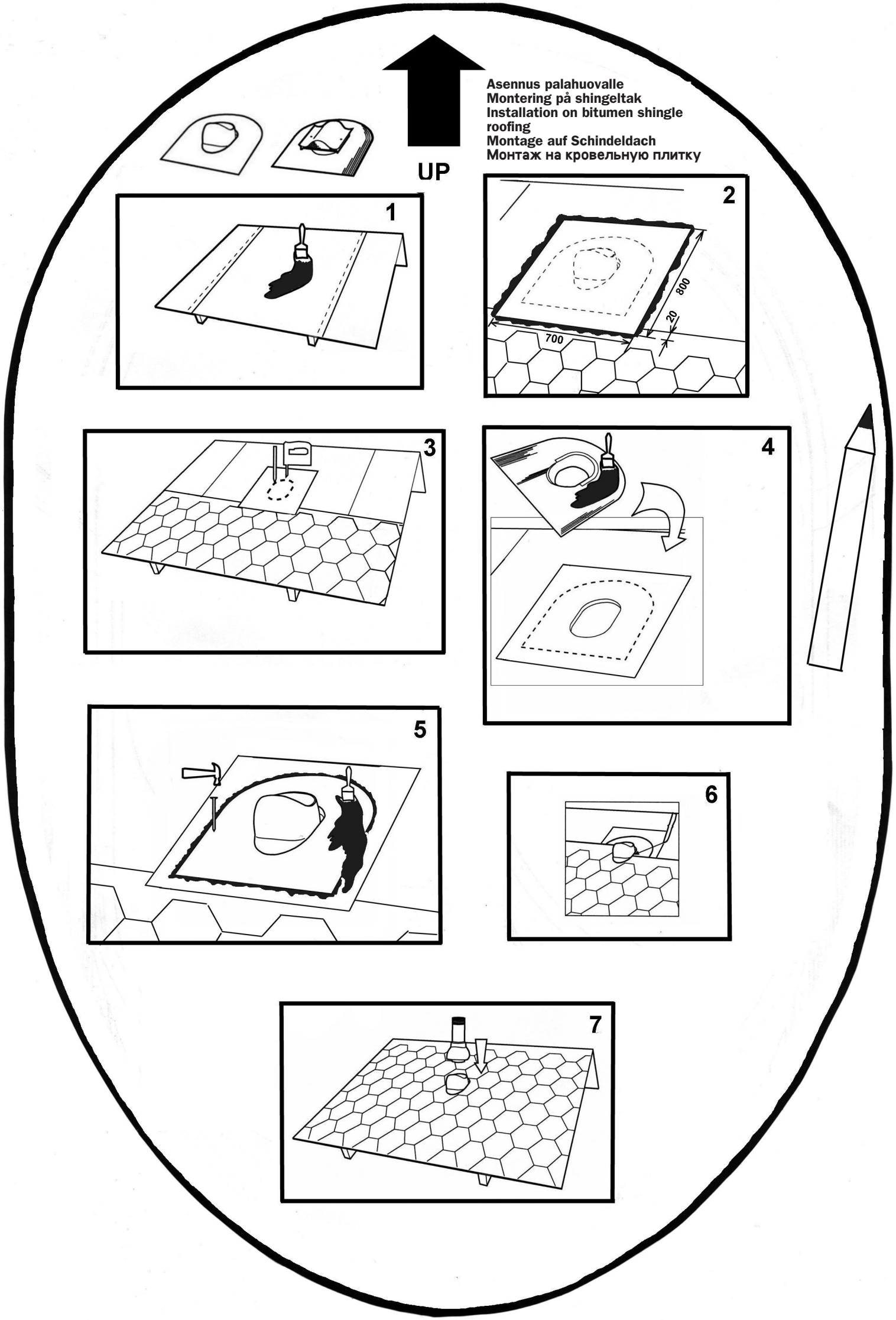
UP
Asennus palahuovalle
Montering på shingeltak
Installation on bitumen shingle roofing
Montage auf Schindeldach
Монтаж на кровельную плитку
1
2
800
20
700
3
4
5
6
7